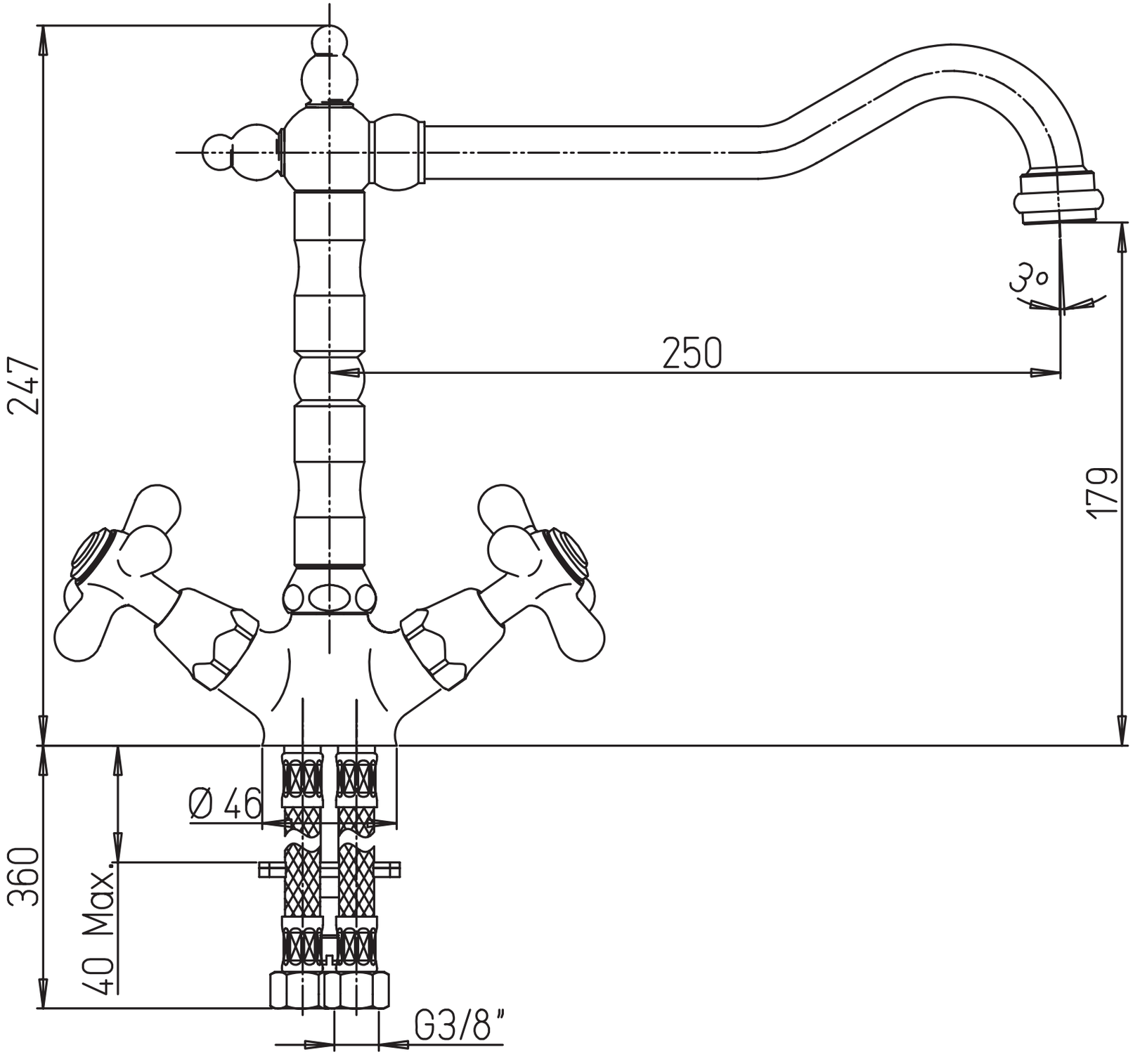
247
250
3°
179
360
Ø 46
40 Max.
G3/8"